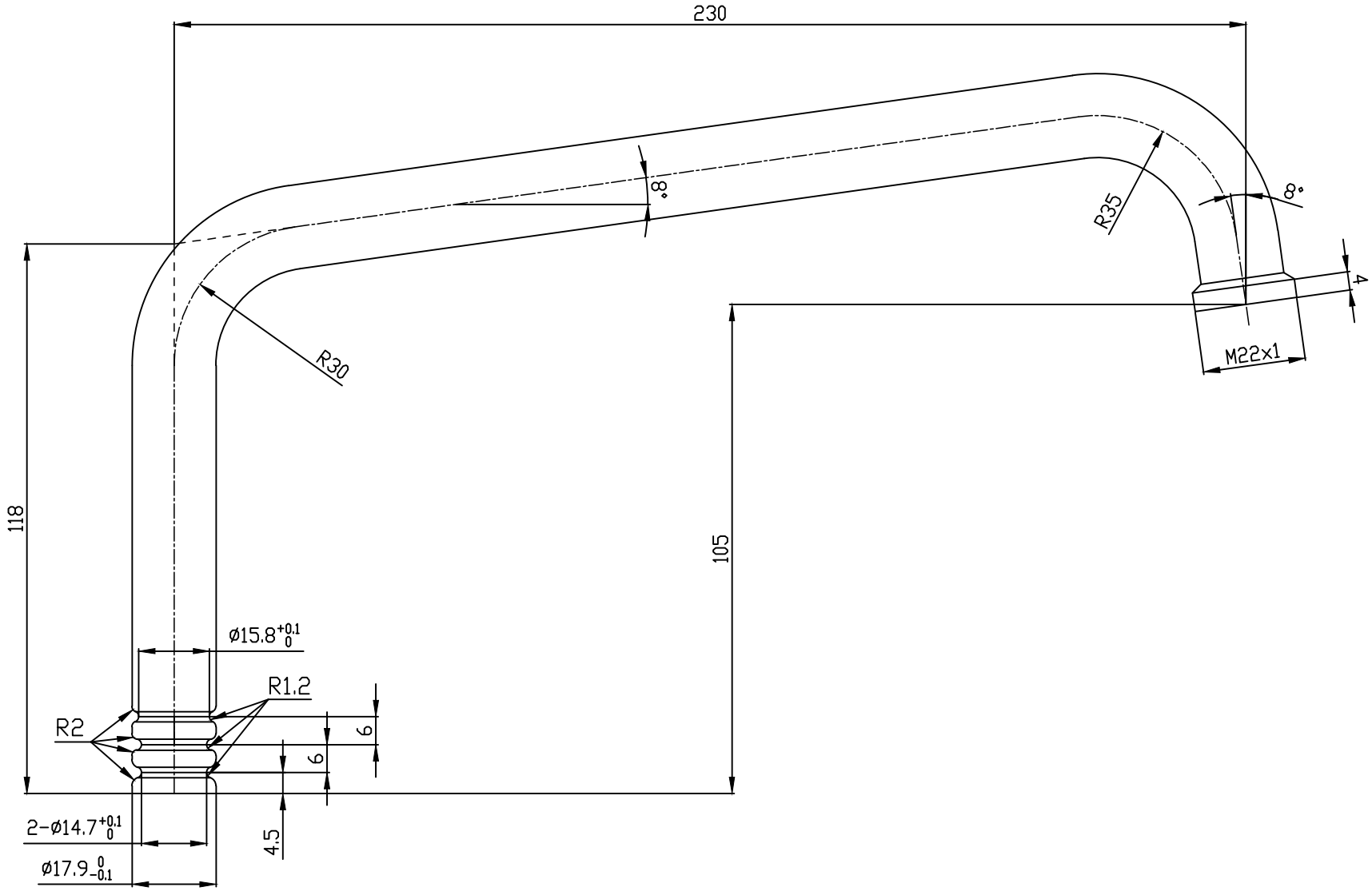
230
8°
R35
8°
4
M22x1
R30
118
105
ø15.8+0.1 0
R1,2
R2
6
6
4.5
2-ø14.7+0.1 0
ø17.9 0 -0.1